VIMAR EQUIPOS

PVF20

PREPODADORA **PROFESIONAL** 6,5 M ALTURA

www.vimarequipos.com

CE

PVF20

PREPODADORA PROFESIONAL 6,5 M ALTURA

EQUIPAMIENTO DE SERIE

- Enganche central hidráulica trasera CAT II
- Joystick eléctrico en cabina
- Pies de apoyo en reposo regulables
- Sistema de doble cilindro hidráulico para elevación del segundo brazo
- 4 Movimientos con cilindros hidráulicos de doble efecto
- Discos de acero especial con z=86 Ø8 cm max. rama
- Central hidráulica trasera de 150 L con chasis reforzado, radiador y bomba sobredimensionada
- Multiplicador central y bomba en fundición
- Bombas y motores de alta calidad Bondioli&Pavesi
- 1 Motor hidráulico para los cabezales de 5 discos y 2 motores para los de 6 discos
- Contraplaca para el enganche al tractor
- Deflectores de evacuación de ramas en todos los discos
- Sistema de elevación segundo brazo con barras deformables para más posiciones de cabezal de corte
- Inclinación mecánica del 6º disco para recorte de bajos (solamente para el de 6 discos)
- Bulones y cardan para la central hidráulica
- Protecciones para evitar accidentes según normas CE

Prepodadora con discos especiales para arbolado tanto para cultivo intensivo como tradicional, para ser montada delante del tractor. El corte puede ir de ramas hasta Ø8 cm, según el disco montado.

EQUIPAMIENTO OPCIONAL

- Disco Ø600 z = 100 para ramas máx Ø5 cm
- Disco Ø600 z = 86 para ramas máx Ø8 cm
- Kit arranque progresivo de los motores
- Cuchilla triple aspiradora
- Kit de tripuntal delantero CAT II
- Cajón de contra pesaje izquierdo
- Cajón de contra pesaje derecho
- Kit desinfección eléctrico
- Suplemento transmisión con motores independientes - mod. 5 discos
- Suplemento transmisión con motores independientes - mod. 6 discos

MODELO	WS25060	WPS6160
Largo cabezal	2520 mm	3060 mm
Nº de discos	5 x Ø600	6 x Ø600
Peso	630 Kg	660 Kg

Joystick

Kit desinfección

Central hidráulica incluida VM150

Depósito INOX bomba

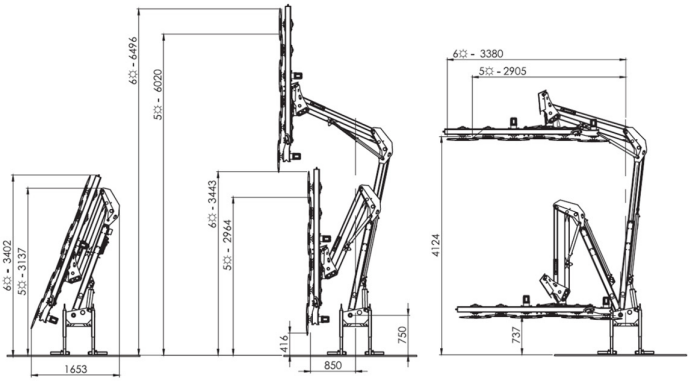

Las imágenes y las características técnicas son meramente indicativas y no vinculantes. Cualquier modificación de tipo técnico o comercial se realizará sin obligación alguna de aviso previo.

VIMAR

Polígono Industrial Escodinas, 3 · 44621 Mazaleón - TERUEL - ESPAÑA · +34 978 89 88 11

www.vimarequipos.com

CE